HAYWARD®

PARAMOUNT ULTRA UV2

Ultimate Ultraviolet Water Sanitizer

J5 EXPORT IMPORT CO.,LTD.
TEL : 02-277-1345

Paramount Ultra UV2

เพื่อให้การปกป้อง และมอบคุณภาพของน้ำที่ดีที่สุดแก่สระว่ายน้ำของคุณ ด้วยประสิทธิภาพการบำบัดและกำจัดเชื้อโรคที่มีคุณภาพสูงด้วย Paramount Ultra UV2 ผลิตภัณฑ์ที่จะช่วยยกระดับการฆ่าเชื้อโรคขึ้นไปอีกขั้น ด้วยวิธีการใช้รังสี UV ที่มีความปลอดภัย สามารถกำจัดเชื้อโรค และหยุดยั้งการเจริญเติบโตของจุลินทรีย์ในสระว่ายน้ำได้มากถึง 99.9% ซึ่งเชื้อโรค หรือ จุลินทรีย์เหล่านี้อาจไม่ถูกคลอรีนกำจัดไป แต่ก็จะถูกรังสี UV ที่ได้จาก Paramount Ultra UV2 กำจัดออกไป นอกจากนี้ยังช่วยลดปริมาณคลอรีนที่จำเป็นลงได้อย่างมาก อีกทั้งยังเป็นมิตรกับสิ่งแวดล้อมอีกด้วย เพื่อน้ำที่สะอาดปลอดภัย ที่ดีต่อสุขภาพ

APPLICATIONS

- สระว่ายน้ำทุกประเภท

FEATURES

- มีความปลอดภัย เป็นมิตรกับสิ่งแวดล้อมและไม่เป็นอันตรายต่อร่างกาย
- ลดปริมาณการใช้สารเคมีลงได้มากถึง 50%
- ลดการระคายเคืองต่อดวงตาและผิวหนัง
- สามารถต่อท่อได้หลายทิศทางและยังถอดได้อย่างรวดเร็ว ทำให้ติดตั้งเข้ากับสระว่ายน้ำได้ทั้งสระว่ายน้ำใหม่และสระว่ายน้ำเก่าได้อย่างง่ายดาย
- มีไฟแสดงสถานะรอบทิศทาง ทำให้มองเห็นได้ 360° ช่วยให้สามารถทราบได้ว่าอุปกรณ์กำลังเปิดใช้งานอยู่
- อุปกรณ์จะเปิดใช้งานอัตโนมัติ เพียงแค่มีน้ำไหลผ่าน Pressure Switch
- ตัวเครื่องมีความทนทานต่อการกัดกร่อนได้อย่างดี

DIMENSIONS

รุ่น	Description	Dimension (mm.)		
		A	B	C
UV-HA-004-422-2025-00	Paramount Ultra UV2 1 Lamp	645	450	280
UV-HA-004-422-2025-00	Paramount Ultra UV2 2 Lamp	645	450	280
UV-HA-004-422-2025-00	Paramount Ultra UV2 3 Lamp	645	250	280

Paramount Ultra UV2 Buying Guide

รุ่น	จำนวนหลอด	แรงดันไฟฟ้า	กระแสไฟฟ้า	รอบการทำงาน (ในหน่วยแกลลอน)	
				ต่ำสุด	สูงสุด
004-422-2025-00	UV 1 หลอด	230V	0.56 A	2.27 m^3/h	10.40 m^3/h
004-422-2026-00	UV 2 หลอด	230V	0.56 A	4.54 m^3/h	18.20 m^3/h
004-422-2027-00	UV 13หลอด	230V	0.56 A	6.81 m^3/h	29.50 m^3/h

หมายเหตุ: * แนะนำให้ติดตั้ง Flow Switch เพิ่มเติมในกรณีที่ติดตั้งต่ำกว่าระดับน้ำในสระ
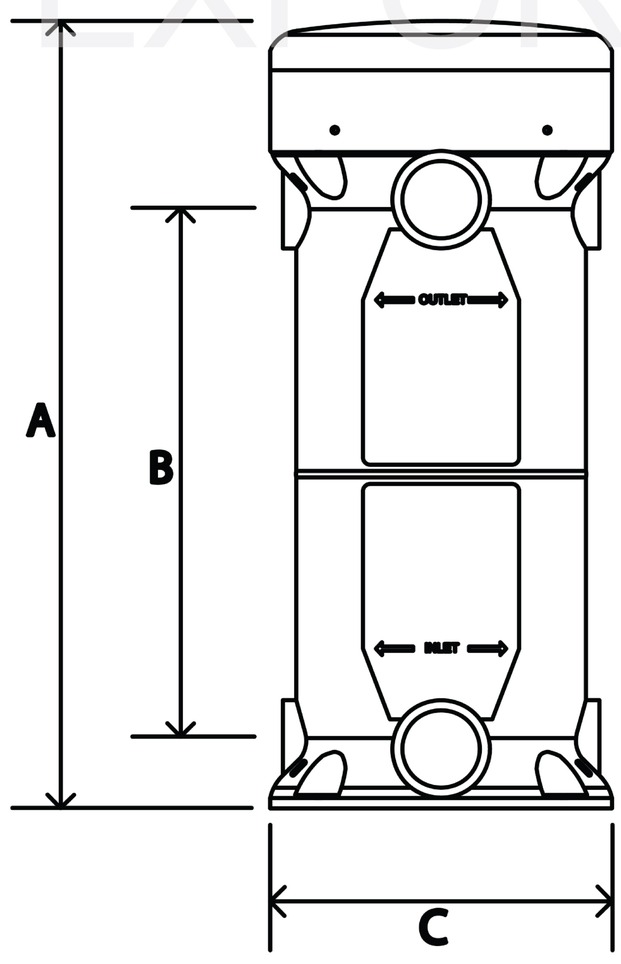
J5 EXPORT IMPORT CO.,LTD.