HAYWARD®

Wall - Water Inlet

White Goods Fitting

J5 EXPORT IMPORT CO.,LTD.
TEL : 02-277-1345

Wall Inlet

หัวจ่ายน้ำดีทางผนังสระของ Hayward นั้นผลิตขึ้นตามมาตรฐานสูงสุด ในเรื่องของการออกแบบ รวมทั้งวัสดุที่ใช้เป็น ABS เพื่อให้มีประสิทธิภาพที่ยาวนาน อีกทั้งยังมีคุณภาพสูงและทนทานต่อรังสี UV สำหรับติดตั้งกับพื้นของสระว่ายน้ำแบบคอนกรีต มีทั้งแบบขนาด เกลียวใน 1.5" x เกลียวนอก 2" และแบบขนาด ล้างเกลียวใน 1.5" x เกลียวนอก 2"

APPLICATIONS

- สระว่ายน้ำแบบคอนกรีต
- สระว่ายน้ำบ้านพักอาศัย และเชิงพาณิชย์

FEATURES

- ติดตั้งที่พื้นสระว่ายน้ำเพื่อให้ได้การกระจายน้ำที่สม่ำเสมอ และมีประสิทธิภาพ
- แผ่นกระจายด้านบนนั้นยึดอยู่กับที่และให้มุมการไหลที่เหมาะสมโดยอัตโนมัติ

White Goods Fitting Wall Inlet Buying Guide

รุ่น	รายละเอียด
SP-1424	1.5” FIP x 2” MIP
SP-1424S	1.5” SKT x 2” MIP

DIMENSIONS

รุ่น	Description	Dimension (mm.)	
		A	B
VC-HA-SP1424	Wall Inlet 1.5" FIP x 2" MIP	108	65
VC-HA-SP1424S	Wall Inlet 1.5" SKT x 2" MIP	108	65

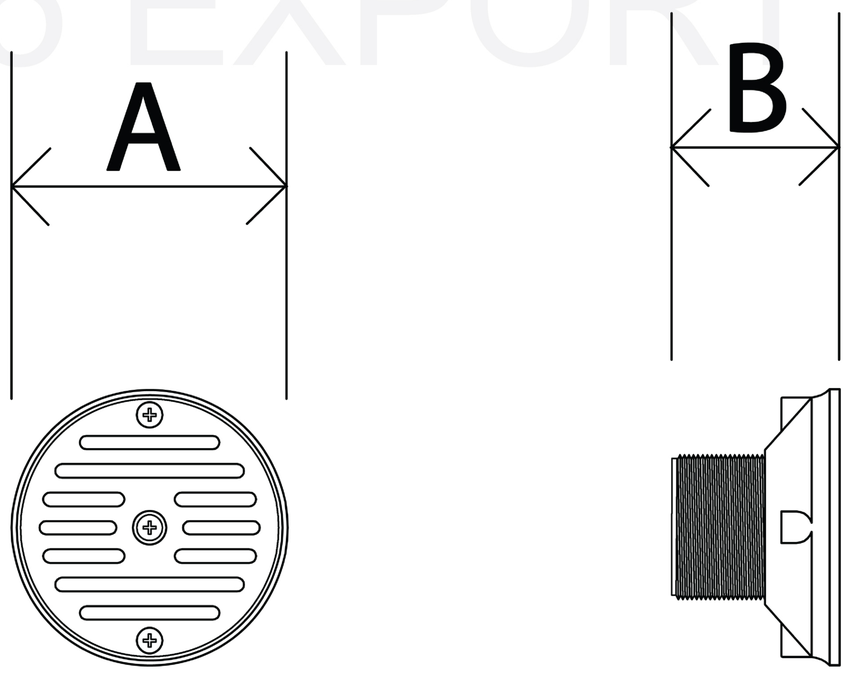

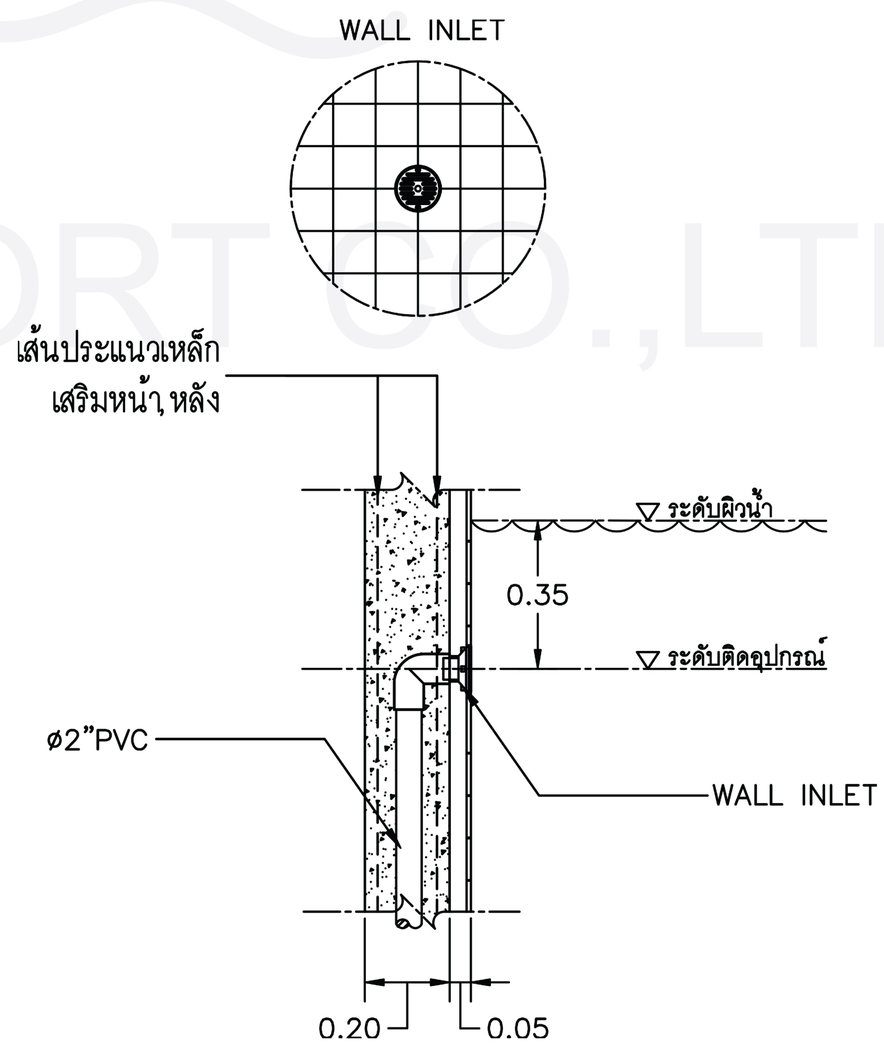

J5 EXPORT IMPORT CO.,LTD.