SWIMPRO™ BY HAYWARD

TEXP SERIES

Top Mount Sand Filter

J5 EXPORT IMPORT CO.,LTD.
TEL : 02-277-1345

TEXP Series Sand Filter

ด้วยระบบการกรองที่มีประสิทธิภาพ ที่จะช่วยให้การหมุนเวียนของน้ำในสระว่ายน้ำของคุณของคุณไหลลื่นและสะอาดด้วยเครื่องกรองทรายน้องใหม่อย่าง SwimPro รุ่น TEXP-Series ที่เป็นแบรนด์สินค้าที่ได้รับมาตรฐานการผลิตสินค้าภายใต้แบรนด์ชั้นนำ อย่าง HAYWARD ผู้นำด้านอุปกรณ์สระว่ายน้ำจากประเทศสหรัฐอเมริกา ด้วยคุณสมบัติของ TEXP-Series ที่เลือกใช้การผลิตด้วยวัสดุโพลีเมอร์ที่มีความแข็งแรงทนทาน เพื่อให้มั่นใจถึงอายุการใช้งานที่ยาวนาน โดยสำหรับเครื่องกรองทรายแต่ละตัวจะมีตัวกระจายน้ำอยู่ด้านบนที่มีประสิทธิภาพสูง เพื่อให้มีอัตราการไหลของน้ำที่มีความสมดุล พร้อมวาล์วควบคุมทิศทางการทำงาน ที่ใช้บังคับ และควบคุมปรับเปลี่ยนฟังก์ชั่นการทำงานของตัวกรองได้อย่างรวดเร็ว และง่ายดาย

APPLICATIONS

- สระว่ายน้ำทุกขนาด ทุกประเภท
- สระว่ายน้ำที่มีระบบสปาร่วมด้วย
- สระว่ายน้ำบ้านพักอาศัย และสระว่ายน้ำเชิงพาณิชย์
- บ่อปลา น้ำพุ สระน้ำในสวน
- ตู้แสดงสัตว์น้ำ น้ำเกลือ และน้ำจืด

FEATURES

- วัสดุเทอร์โมพลาสติกที่มีประสิทธิภาพ สามารถทนทานต่อทุกสภาพอากาศ
- มัลติพอร์ตวาล์ว VariFlo เพื่อให้อัตราการไหลสูงที่สุด และใช้งานง่าย
- แรงดันจากชั้นทรายช่วยให้ระบายน้ำออกจากถังกรองได้อย่างรวดเร็ว
- เข็มขัดรัดถังกรองที่ออกแบบมาเพื่อให้สามารถหมุน มัลติพอร์ตวาล์วได้ 360°
- มาพร้อมการออกแบบทางวิศวกรรมที่มีความแม่นยำ ด้วยชุดไส้กรอง Multilateral ข้างใต้ที่มีประสิทธิภาพสูงในการกรองน้ำ
- ปลั๊กอุดท่อระบายน้ำที่ใช้แม่พิมพ์แบบขึ้นรูป เพื่อให้ระบายน้ำทิ้งได้โดยไม่สูญเสียทราย
- ตัวฐานป้องกันการกัดกร่อนให้การติดตั้งที่แข็งแกร่งและมั่นคง

DIMENSIONS

รุ่น	Description	ขนาดท่อ	Dimension (mm.)	
			W	H
S170TEXP	17” TEXP Series Sand Filter	1.5”	440	930
S190TEXP	19” TEXP Series Sand Filter	1.5”	490	930
S230TEXP	23” TEXP Series Sand Filter	1.5”	590	1070
S270TEXP	27” TEXP Series Sand Filter	1.5”	690	1070
S311T2EXP	31” TEXP Series Sand Filter	2”	790	1150

Swimpro TEXP Sand Filter Buying Guide

รุ่น	วาล์ว	แรงดันสูงสุด	อัตราการไหล	พื้นที่การกรอง	ปริมาณทราย
S170TEXP *	1.5”	3.45 bar	6.80 m^3/h	1.50 ft^2.	45 กก.
S190TEXP *	1.5”	3.45 bar	8.20 m^3/h	1.80 ft^2.	79 กก.
S230TEXP *	1.5”	3.45 bar	12.20 m^3/h	2.70 ft^2.	114 กก.
S270TEXP *	1.5”	3.45 bar	16.80 m^3/h	3.70 ft^2.	160 กก.
S311T2EXP **	2”	3.45 bar	22.50 m^3/h	4.95 ft^2.	160 กก.

หมายเหตุ: * ใช้ร่วมกับมัลติพอร์ตวาล์ว SP0714T ** ใช้ร่วมกับมัลติพอร์ตวาล์ว SP071621

ข้อมูลด้านประสิทธิภาพ วาล์วบังคับทิศทาง

รุ่น	Filter กรอง	Backwash ล้างย้อน	Waste ถ่ายน้ำทิ้ง	Recirculate หมุนเวียนน้ำ	Rinse ล้างทราย	Closed ปิด	Winter ฤดูหนาว
SP0714T	•	•	•	•	•	•	•
SP071621	•	•	•	•	•	•	–

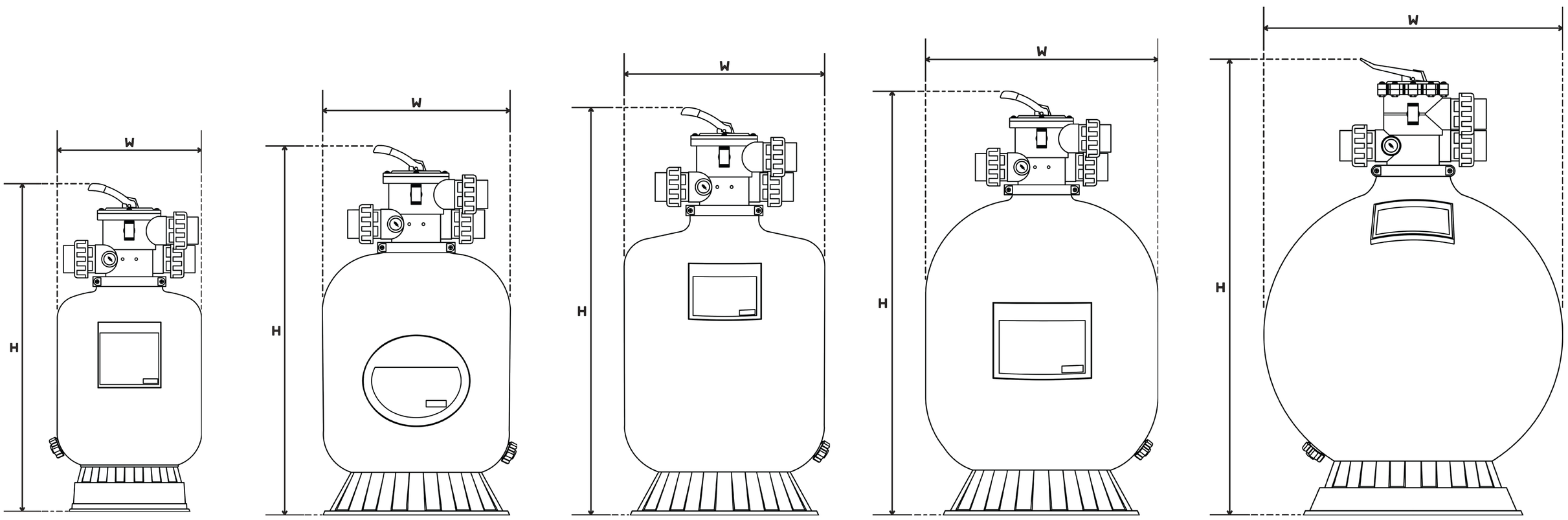

J5 EXPORT IMPORT CO.,LTD.