HAYWARD®

SPA BLOWER

Outdoor Air Blower

J5 EXPORT IMPORT CO.,LTD.
TEL : 02-277-1345

SPA BLOWER

ด้วยนวัตกรรมการออกแบบอุปกรณ์ในความล้ำสมัยของ HAYWARD เพื่อส่งมอบผลิตภัณฑ์ที่ดีที่สุดแก่คุณ ทำให้ปั๊มลมโบลเวอร์รุ่น SPA Blower มีประสิทธิภาพการทำงานที่ดีเยี่ยม ด้วยรูปลักษณ์ที่สวยงาม และยังมีความแข็งแรงทนทานต่อแรงกระแทกสูง และด้วยมอเตอร์ที่ไม่เหมือนใครทำให้มีสมรรถนะการทำงานที่เงียบ เกิดเสียงดังรบกวนน้อยมาก สามารถทำงานได้อย่างราบรื่นแม้ในอุณหภูมิต่ำ รวมถึงอายุการใช้งานที่ยาวนาน เหมาะสำหรับการใช้งานกับสระสปาทั้งในร่มและกลางแจ้ง และยังติดตั้งได้ง่ายอีกด้วย เพื่อความคุ้มค่าที่เหนือชั้น

APPLICATIONS

- สระสปาแบบ In-Ground และสระว่ายน้ำที่มีระบบสปาร่วมด้วย

FEATURES

- มอเตอร์ที่มีความทนทาน
- พร้อมสวิตช์สำหรับตรวจสอบอุณหภูมิ
- สามารถเปลี่ยนถ่านมอเตอร์ได้เพื่อยืดอายุการใช้งาน
- มีให้เลือกหลายรุ่น (แรงม้า) เพื่อความคล่องตัวสูงสุด
- มีตัวช่วยยึดทำให้การติดตั้งสะดวกและง่ายมากยิ่งขึ้น
- ฐานมอเตอร์ใช้วัสดุที่เป็นยางเป็นเอกลักษณ์ช่วยให้การทำงานเงียบมากยิ่งขึ้น
- มีสปริงเช็ควาล์วช่วยป้องกันไม่ให้น้ำไหลย้อนเข้ามอเตอร์

ข้อควรระวัง

- ควรติดตั้งอุปกรณ์ให้สูงกว่าระดับน้ำ อย่างน้อย 30 ซม.
- ในกรณีที่ตำแหน่งติดตั้งอยู่ห่างจากสระว่ายน้ำ/บ่อสปา เกิน7.5 เมตร ต้องทำการยก Loop อากาศให้เหนือระดับน้ำอย่างน้อย 30 ซม. ก่อนเดินระบบท่อต่อไปยังห้องเครื่อง
- เช็ควาล์วควรติดในแนวตั้ง และอยู่เหนือระดับน้ำ เพื่อให้สะดวกในการดูแลรักษา

Spa Blower Buying Guide

รุ่น	ค่ากำลังมอเตอร์	แรงดันไฟฟ้า (V)	กระแสไฟฟ้าเข้า (A)	ระบบ แรงดันไฟฟ้า	Inch of water (H20)
SPB102	1.0 HP	240V	6.7/3.5 A	Single Phase	40” of Pressure
SPB152	1.5 HP	240V	8.0/4.0 A	Single Phase	50” of Pressure
SPB202	2.0 HP	240V	10.0/6.0 A	Single Phase	60” of Pressure

DIMENSIONS

รุ่น	Description	Dimension (mm.)		
		W	H	L
PW-HA-SPB102	1.0 HP/1 Phase Amps 4.9, 240V,	228	273	228
PW-HA-SPB152	1.5 HP/1 Phase Amps 4.9, 240V,	228	273	228
PW-HA-SPB202	2.0 HP/1 Phase Amps 4.9, 240V,	228	273	228
PW-HA-112500	Check Valve for Spa Blower	2” Pipe Connection		

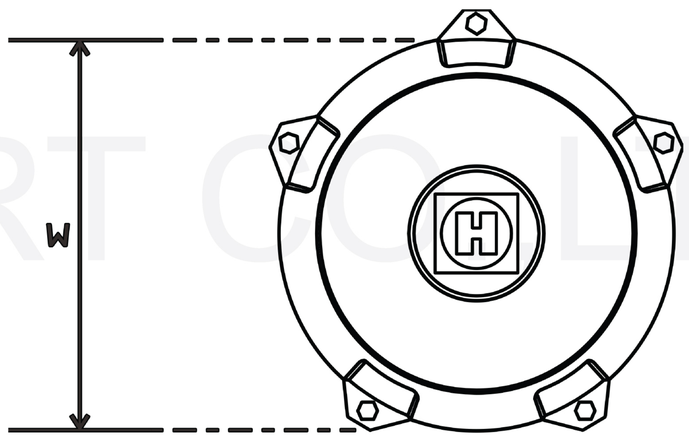

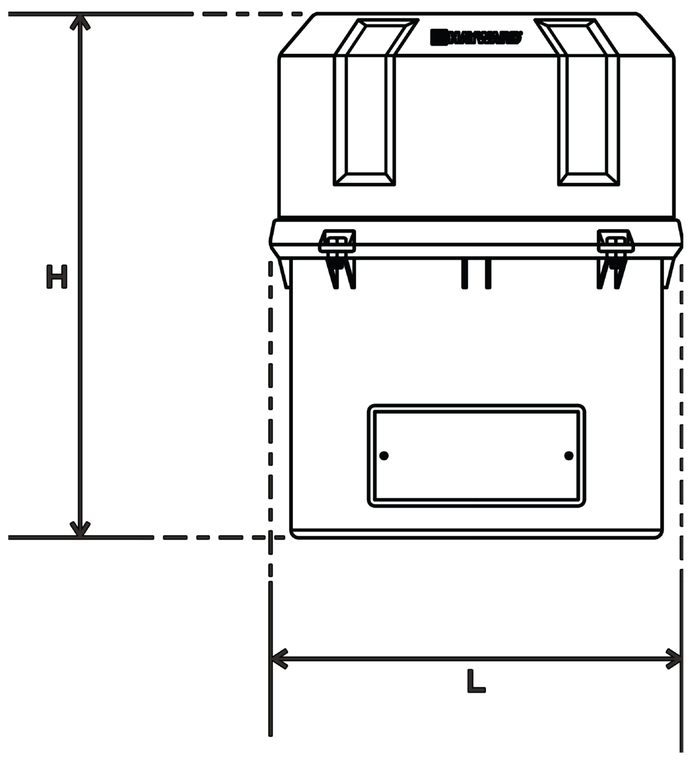

J5 EXPORT IMPORT CO.,LTD.