HAYWARD®

Skimmer Spa

Surface Skimmer

J5 EXPORT IMPORT CO.,LTD.
TEL : 02-277-1345

Skimmer Spa

ทราบหรือไม่ว่าบ่อสปา หรือสระว่ายน้ำขนาดเล็กนั้นก็สามารถใช้งานระบบสกิมเมอร์ได้ โดยที่ HAYWARD ได้มีการผลิตสกิมเมอร์สำหรับระบบสปา หรือสระว่ายน้ำขนาดเล็กก็ตามโดยเฉพาะที่ไม่ว่าจะเป็นสระว่ายน้ำแบบ Liner, Fiberglass หรือแม้กระทั่งสระแบบคอนกรีต ก็สามารถติดตั้งได้ทั้งนั้น ซึ่ง SkimmerSpa นั้นจะช่วยดูดน้ำและกรองเศษสิ่งสกปรกบนผิวน้ำออกไปก่อนเข้าสู่ระบบกรองหลัก มาพร้อมวัสดุที่ใช้ผลิตเป็นพลาสติก ABS จึงทำให้มียืดหยุ่นแข็งแรง และทนทานอีกด้วย ด้วยประสิทธิภาพถึงจะจิ๋ว แต่คุณภาพสูง

APPLICATIONS

- สระว่ายน้ำคอนกรีตขนาดเล็ก
- สระสปา

FEATURES

- เหมาะสำหรับติดตั้งกับสระว่ายน้ำหรือสระสปาขนาดเล็ก
- ผลิตจากวัสดุ ABS ทีมีความแข็งแรงสามารถทนแรงกระแทกได้สูง

Surface Skimmer Spa Filter Buying Guide

รุ่น	ขนาดท่อ	น้ำหนัก
SP1099S	1.5” SKT x 2” SLIP	1.36 กก.

DIMENSIONS

รุ่น	Description	Dimension (mm.)			
		A	B	C	D
SKM-HA-SP1099S	Front Access Skimmer Spa	190	165	317	190

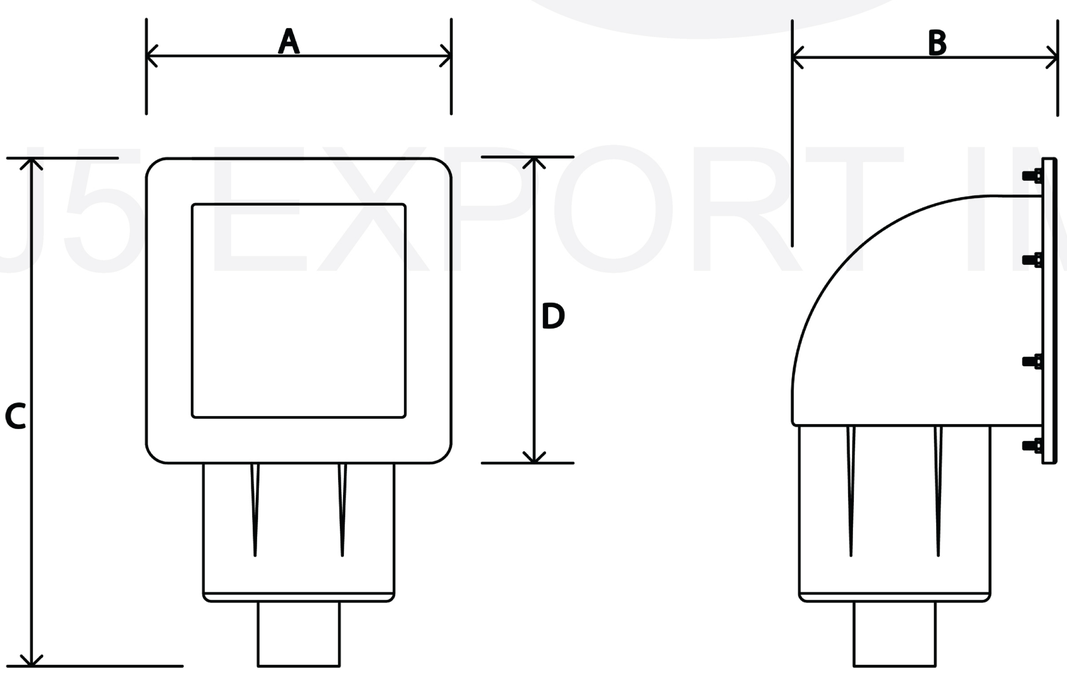

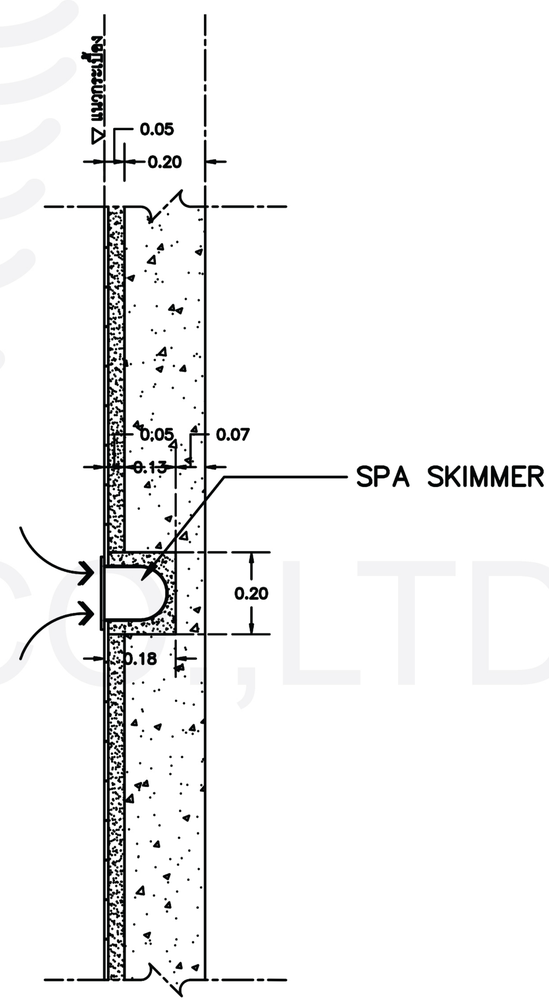

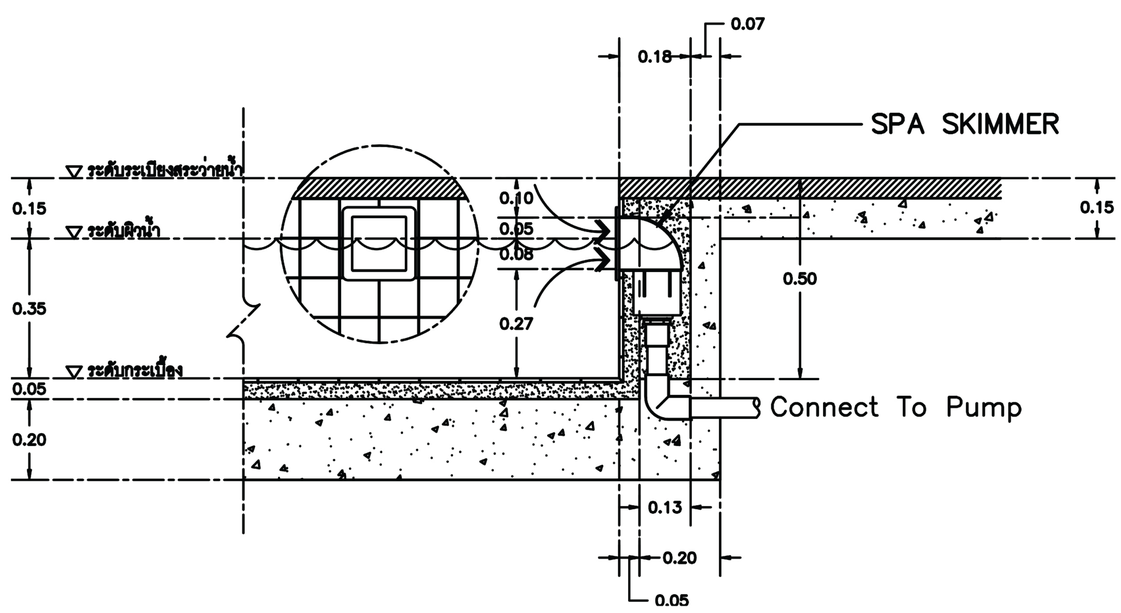

J5 EXPORT IMPORT CO.,LTD.