HAYWARD®

PROSERIES PLUS

Top-Mount Sand Filter

J5 EXPORT IMPORT CO.,LTD.
TEL : 02-277-1345

ProSeries Plus Sand Filter

หากคุณกำลังมองหาเครื่องกรองทรายสำหรับสระว่ายน้ำที่เหมาะสำหรับสระว่ายน้ำขนาดใหญ่ เราขอแนะนำ เครื่องกรองทราย รุ่น ProSeries Plus ที่ได้รับการออกแบบโดย HAYWARD ซึ่งเป็นแบรนด์ชั้นนำในส่วนของอุปกรณ์สระว่ายน้ำ จากประเทศสหรัฐอเมริกา ด้วยความสามารถของรุ่น ProSeries Plus นั้นได้รับความไว้วางใจจากผู้ใช้งานเป็นจำนวนมาก และยังตอบโจทย์ที่ต้องการ การใช้งานร่วมกับระบบสระว่ายน้ำที่ใหญ่ขึ้น ด้วยกระบวนการผลิตโดยวิธีการขึ้นรูปจากวัสดุที่มีความแข็งแรง ทนทานสูง เพื่อให้ได้ประสิทธิภาพของเครื่องกรองทรายที่ดีที่สุด ที่มีความแข็งแรง และสามารถทนการกัดกร่อนได้เป็นอย่างดี อีกทั้งยังมีอายุการใช้งานที่ยาวนานมากยิ่งขึ้น สำหรับ ProSeries Plus ต้องการการดูแลเพียงเล็กน้อยเท่านั้น สามารถใช้งานง่ายเพียงการควบคุมฟังก์ชั่นผ่านมัลติพอร์ตวาล์วเท่านั้น จึงทำให้ได้รับความนิยมมากมายในตลาดอุปกรณ์สระว่ายน้ำทั่วโลก

APPLICATIONS

- สระว่ายน้ำขนาดเล็กถึงขนาดกลาง
- สระว่ายน้ำที่มีระบบสปาร่วมด้วย
- สระว่ายน้ำบ้านพักอาศัย และเชิงพาณิชย์
- บ่อปลา น้ำพุ สระน้ำในสวน
- ตู้แสดงสัตว์น้ำ น้ำเกลือ และน้ำจืด

FEATURES

- วัสดุเทอร์โมพลาสติกที่มีประสิทธิภาพ สามารถทนทานต่อทุกสภาพอากาศ
- มัลติพอร์ตวาล์ว VariFlo เพื่อให้อัตราการไหลสูงที่สุด และใช้งานง่าย
- แรงดันจากชั้นทรายช่วยให้ระบายน้ำออกจากถังกรองได้อย่างรวดเร็ว
- เข็มขัดรัดถังกรองที่ออกแบบมาเพื่อให้สามารถหมุน มัลติพอร์ตวาล์วได้ 360°
- มีตัวกระจายน้ำด้านบน เพื่อให้มั่นใจได้ว่าน้ำจะไหลผ่านจากด้านบนของชั้นกรองทรายได้อย่างทั่วถึง
- ท่อภายในถังกรองทำให้การไหลของน้ำได้อย่างราบรื่น และเต็มประสิทธิภาพ
- ก้านกรองแบบก้านร่มที่สามารถพับได้ เพื่อให้การไหลของน้ำมีความสมดุล รวมถึงการ Backwash และยังง่ายต่อการซ่อมบำรุง
- ได้การรับรองมาตรฐานจาก NSF International

ProSeries Plus Sand Filter Buying Guide

รุ่น	วาล์ว	แรงดันสูงสุด	อัตราการไหล	พื้นที่การกรอง	ปริมาณทราย	รอบการทำงาน (ในหน่วยแกลลอน)	
						8 ชั่วโมง	10 ชั่วโมง
S360T2*	2”	3.45 bar	29.00 m^3/h	6.50 ft^2.	218 กก.	62,400	78,000

หมายเหตุ: * ใช้ร่วมกับมัลติพอร์ตวาล์ว SP071621

ข้อมูลด้านประสิทธิภาพวาล์วบังคับทิศทาง

รุ่น	Filter กรอง	Backwash ล้างย้อน	Waste ถ่ายน้ำทิ้ง	Recirculate หมุนเวียนน้ำ	Rinse ล้างทราย	Closed ปิด
SP071621	/	/	/	/	/	/

DIMENSIONS

รุ่น	Description	ขนาดท่อ	Dimension (mm.)	
			A	H
FT-HA-S360T2	36” Pro-Series Plus Sand Filter	2”	895	1327

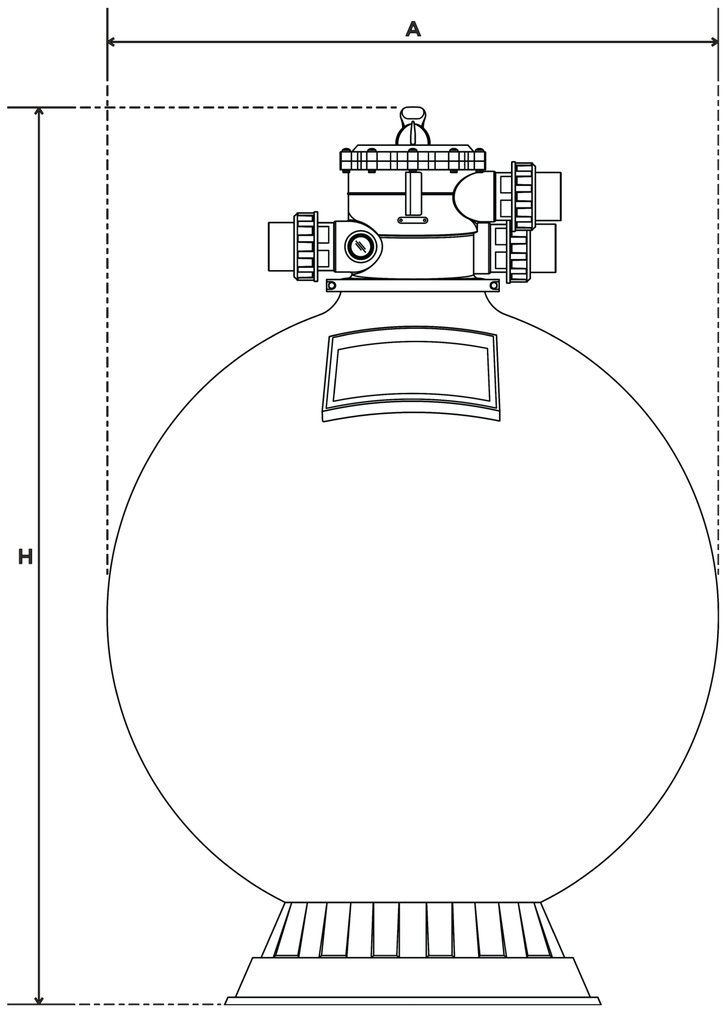

J5 EXPORT IMPORT CO.,LTD.