HAYWARD®

ProGrid D.E. Filter

Vertical Grid D.E. Filter

J5 EXPORT IMPORT CO.,LTD.
TEL : 02-277-1345

ProGrid D.E. Filter

ในตลาดสระว่ายน้ำคงไม่สามารถปฏิเสธได้เลยว่า เครื่องกรองประเภทที่มีประสิทธิภาพที่สุดในปัจจุบันนั้นก็คือ เครื่องกรอง DE นั่นเอง และหากพูดถึงเครื่องกรองประเภทนี้ หลาย ๆ คนคงต้องนึกถึงเครื่องกรองรุ่น ProGrid DE Filter หรือที่รู้จักกันในชื่อว่า เครื่องกรองผ้าของ HAYWARD สำหรับเครื่องกรองรุ่นนี้เป็นผลิตภัณฑ์ที่ผลิตขึ้นโดย HAYWARD ผู้ผลิตอุปกรณ์สระว่ายน้ำ แบรนด์ชั้นนำระดับโลก ด้วยคุณสมบัติของเครื่องกรอง ProGrid DE Filter ที่ใช้ร่วมกับผงกรองในการกรองสิ่งสกปรกออกจากน้ำ จึงทำให้สามารถกรองได้ละเอียดสูงยิ่งขึ้น ในปัจจุบันจึงเป็นเครื่องกรองที่มีความนิยมเป็นอย่างมาก สำหรับ ProGrid นั้นมาพร้อมกับตัวถังที่มีความแข็งแรง และด้วยการออกแบบของแผ่นกรองฟิลเตอร์ของ ProGrid เป็นพิเศษ ที่ช่วยให้การไหลของน้ำเป็นไปอย่างไหลลื่น และมีประสิทธิภาพในการกรองสูง เพื่อให้สระว่ายน้ำของคุณมีน้ำที่ใสสะอาด ราวกับธรรมชาติ

APPLICATIONS

- สระว่ายน้ำทุกประเภท และทุกขนาด
- สระว่ายน้ำที่มีระบบสปา
- สระว่ายน้ำบ้านพักอาศัย หรือเชิงพาณิชย์

FEATURES

- ถังกรองผลิตจากพอลิเมอร์เสริมใยแก้วที่มีความทนทานสูง สามารถทนทานต่อทุกสภาพอากาศ
- เข็มขัดรัดถังกรองที่ออกแบบมาเพื่อให้สามารถหมุน มัลติพอร์ตวาล์วได้ 360°
- เข็มขัดรัดถังกรองที่ได้รับการออกแบบมาให้มีความแข็งแรงทนทานต่อการงัดแงะ และช่วยให้ส่วนบนและส่วนล่างของถังกรองสามารถประกบกันได้อย่างแน่นหนา
- มีวาล์วระบายอากาศแบบบังคับด้วยมือ ที่สามารถระบายอากาศภายในถังกรองออกได้อย่างรวดเร็ว
- เครื่องกรองสามารถแยกส่วนได้ทั้งด้านบน และด้านล่าง เพื่อให้ง่ายต่อการถอดตัวกรองด้านในในการทำความสะอาด
- แผ่นผ้ากรองแบบกริด จำนวน 7 แผ่น แบบโค้งที่มีความแข็งแรงทนทานต่อแรงกระแทกสูง เพื่อรองรับการกรองได้อย่างประสิทธิภาพ
- ท่อต่อทางน้ำเข้าถังกรองสามารถกระจายการไหลของน้ำให้ผ่านแผ่นกริดแต่ละแผ่น รวมถึงผงกรอง D.E ได้อย่างทั่วถึง และกระจายน้ำได้อย่างสม่ำเสมอ
- มีประสิทธิภาพการทำงานที่สูง ปราศจากการกัดกร่อน
- ได้การรับรองมาตรฐานจาก NSF International

DIMENSIONS

รุ่น	Description	ขนาดท่อ	Dimension (mm.)	
			W	H
FT-HA-DE2420	24 SQ FT. ProGrid DE Filter	1.5”	610	830
FT-HA-DE3620	36 SQ FT. ProGrid DE Filter	1.5”	610	880
FT-HA-DE4820	48 SQ FT. ProGrid DE Filter	2	610	1030
FT-HA-DE6020	60 SQ FT. ProGrid DE Filter	2”	610	1180
FT-HA-DE7220	72 SQ FT. ProGrid DE Filter	2”	610	1330

ProGrid D.E. Filter Buying Guide

รุ่น	วาล์ว	พื้นที่การกรอง	อัตราการไหล [เชิงพาณิชย์]	รอบการทำงาน (ในหน่วยแกลลอน)		ปริมาณผงกรอง DE
				8 ชั่วโมง	10 ชั่วโมง	
DE2420 *	1.5”	24 ft^2.	10.00 m^3/h	23,040	28,800	1.36 กก.
DE3620 *	1.5”	36 ft^2.	16.00 m^3/h	34,560	43,200	2.04 กก.
DE4820 **	2”	48 ft^2.	22.00 m^3/h	46,080	57,600	2.72 กก.
DE6020 **	2”	60 ft^2.	27.00 m^3/h	57,600	72,000	3.41 กก.
DE7220 **	2”	72 ft^2.	32.00 m^3/h	69,120	72,000	4.08 กก.

หมายเหตุ: * ใช้ร่วมกับมัลติพอร์ตวาล์ว SP0710XR50 ** ใช้ร่วมกับมัลติพอร์ตวาล์ว SP0715XR50

ข้อมูลด้านประสิทธิภาพวาล์วบังคับทิศทาง
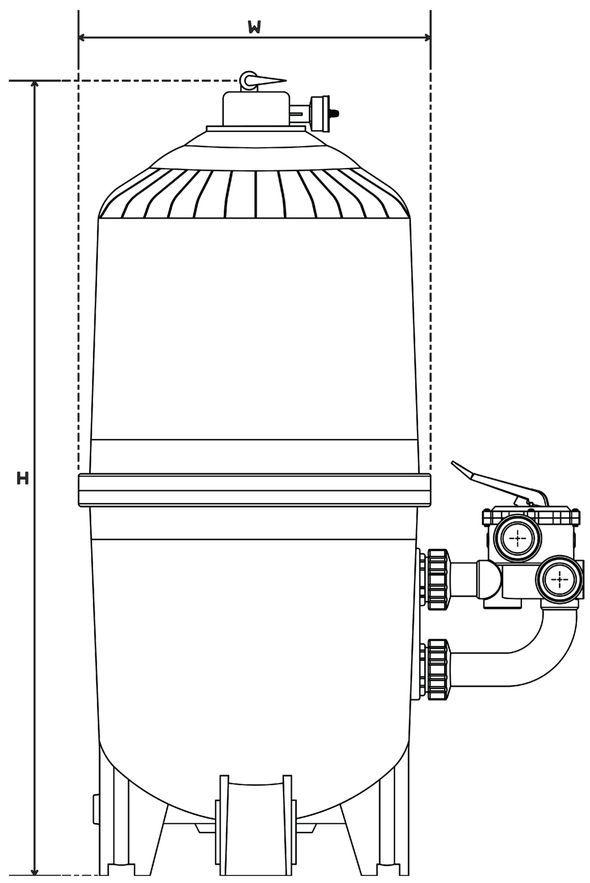
รุ่น	Filter กรอง	Backwash ล้างย้อน	Waste ถ่ายน้ำทิ้ง	Recirculate หมุนเวียนน้ำ	Rinse ล้างทราย	Closed ปิด
SP0710XR50	/	/	/	/	/	/
SP0715XR50	/	/	/	/	/	/