HAYWARD®

PERFLEX

Extender-Cycle D.E. Filter

J5 EXPORT IMPORT CO.,LTD.
TEL : 02-277-1345

PerFlex DE Filter

นวัตกรรมสำหรับเครื่องกรอง DE Filter รูปแบบใหม่จาก HAYWARD รุ่น Perflex Extended-Cycle DE นับว่าเป็นการพัฒนารูปแบบ และเพิ่มประสิทธิภาพการกรอง ที่สามารถใช้งานร่วมกับผงกรอง DE ด้วยตัวกรอง Flex-Tube ที่ผ่านการจดสิทธิบัตร และออกแบบด้วยเทคโนโลยีของ HAYWARD ซึ่งช่วยให้สามารถกรอง และกำจัดอนุภาคสิ่งสกปรกที่มีขนาดเล็กมาก เมื่อใช้งานร่วมกับผงกรอง DE เพื่อให้ได้น้ำที่ใสสะอาดอย่างรวดเร็วในราคาประหยัด และมีรอบในการกรองที่มากขึ้นโดยไม่ต้องทำการ Backwash เครื่องกรอง Perflex จึงทำให้ประหยัดน้ำได้มากถึง 100 แกลลอน นับว่าเป็นเครื่องกรองที่ยอดเยี่ยม เพื่อให้น้ำใส สะอาดและมีประกายแวววาว

APPLICATIONS

- สระว่ายน้ำขนาดเล็กถึงขนาดกลาง
- สระว่ายน้ำที่มีระบบสปา
- สระว่ายน้ำบ้านพักอาศัย

FEATURES

- ตัวถังสามารถประกอบ และถอดออกได้ง่าย
- สามารถกรองทำความสะอาดน้ำได้อย่างรวดเร็ว
- สามารถกำจัดสิ่งสกปรกที่อนุภาคเล็กมากในครั้งแรกที่น้ำไหลผ่าน
- สามารถใช้ร่วมกับผงกรอง D.E. เพื่อให้มีประสิทธิภาพในการกรองได้ละเอียดที่สุด
- ระบบ Flex-Tube ที่ได้รับการจดสิทธิบัตรนั้นสามารถนำมาทำความสะอาด และนำกลับมาใช้ใหม่ได้อย่างมีประสิทธิภาพ
- คันโยกที่ออกแบบเป็นพิเศษเพื่อให้สะดวกต่อการเปิดฝา และทำความสะอาดตัว Flex-Tubes ได้ง่าย และสามารถเติมผงกรองใหม่ได้ทันที
- สามารถไล่อากาศที่อาจมีอยู่ในระบบออกไปได้โดยผ่านน้ำที่กรองแล้วกลับสู่สระว่ายน้ำ
- ถูกออกแบบมาโดยเฉพาะเพื่อเป็นการสร้างชั้นกรองของผงกรอง D.E. ให้มีความสม่ำเสมอ

Perflex Extended-Cycle D.E. Filter Buying Guide

รุ่น	พื้นที่การกรอง	อัตราการไหล [บ้านพักอาศัย]	รอบการทำงาน (ในหน่วยแกลลอน)		ปริมาณผงกรอง DE
			8 ชั่วโมง	10 ชั่วโมง	
EC40AC	20 ft^2.	10.00 m^3/h	23,040	28,800	1.81 กก.
EC50AC	25 ft^2.	16.00 m^3/h	34,560	43,200	2.27 กก.

หมายเหตุ: ไส้กรอง EC40A ใช้เปลี่ยนแทน EC40AC ไส้กรอง EC50A ใช้เปลี่ยนแทน EC50AC

รุ่น	เกจวัดความดัน	ท่อเดรน 1.5" แบบ Deluxe	เช็ควาล์วในตัว	Port สำหรับเช็คและบริการ
EC40AC	/	/	/	/
EC50AC	/	/	/	

DIMENSIONS

รุ่น	Description	ขนาดท่อ	Dimension (mm.)	
			W	H
FT-HA-EC40AC	20 SQ FT PerFlex DE Filter	1.5"	406	673
FT-HA-EC50AC	25 SQ FT PerFlex DE Filter	1.5"	342	787

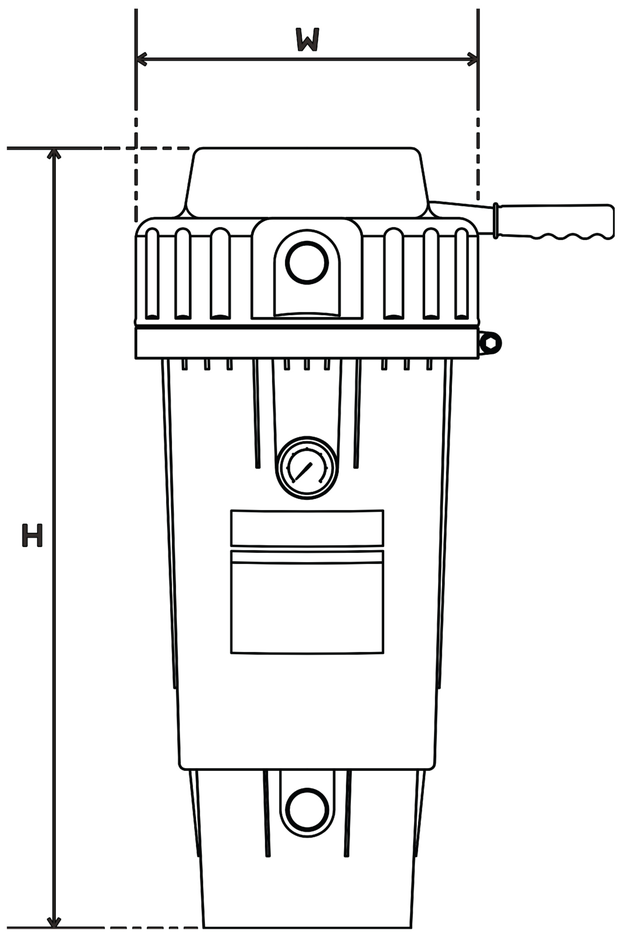

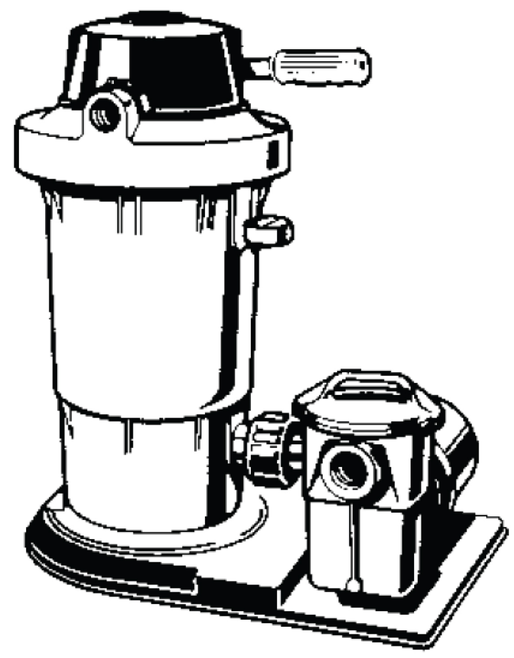

J5 EXPORT IMPORT CO.,LTD.