NOZBART®
The best of the world...

J5 EXPORT IMPORT CO.,LTD.
TEL : 02-277-1345

LAMINATED SAND FILTERS

Side Mount Sand Filter

Laminated Sand Filter

เครื่องกรองทรายที่ผลิตภายใต้ แบรนด์ NOZBART แบรนด์สินค้าสัญชาติ ตุรกี ถูกออกแบบมาเป็นพิเศษด้วยวัสดุ Fiberglass และ Gel Coating ด้วยคุณสมบัติที่ยืดหยุ่นและมีความแข็งแรงทนทาน มาพร้อมกับ Multiport Valve แบบ Side Mount ที่ใช้งานง่าย อีกทั้งยังมีการออกแบบก้านกรองแบบ Leteralเพื่อลดความต้านทานการไหลของน้ำ ทำให้สามารถกรองได้กว้างขึ้น เครื่องกรองทรายของ NOZBART นั้นได้รับการรับรองมาตรฐานทั้งในประเทศ TURKEY และ GERMANY อีกด้วย มีให้เลือกใช้ตั้งแต่ขนาด 500 mm จนถึง 920 mm เพื่อให้เหมาะสมต่อการใช้งาน

APPLICATIONS

- สระว่ายน้ำแบบ In-ground ทุกประเภท และทุกขนาด
- สระสปาแบบ In-ground และสระว่ายน้ำที่มีระบบสปาร่วมด้วย
- สระว่ายน้ำแบบ In-ground (บ้านพักอาศัย หรือเชิงพาณิชย์)
- Water Feature (บ่อปลา น้ำพุ สระน้ำในสวน)
- Aquariums (น้ำเกลือและน้ำจืด)

FEATURES

- ผลิตจากวัสดุโพลีอีสเตอร์ที่มีความแข็งแรง และมีความยืดหยุ่น
- สามารถทนแรงดันได้สูงสุดที่ 2 bar
- พร้อมกระบอกแก้วแบบใสที่ช่วยให้สามารถสังเกตน้ำของถังกรองในการทำงานได้
- ตัวถังกรองมี เพรชเชอร์เกจและวาล์วไล่อากาศรวมอยู่ด้วย
- อุปกรณ์ Fitting รวมถึง ท่อของถังกรอง เป็นวัสดุ U-PVC
- ซีลยางโอริงเป็น EPDM และอุปกรณ์สกรูทั้งหมดเป็นสแตนเลส
- มัลติพอร์ตวาล์วด้านข้างที่ใช้งานง่าย ช่วยให้คุณสามารถเลือกการทำงานต่าง ๆ ของตัวกรองและวาล์ว เพียงแค่ปรับจากด้ามมัลติพอร์ต
- ได้รับมาตรฐาน TUV, TSE, EAC, CE และ UHE

DIMENSIONS

รุ่น	Description	ขนาดท่อ	Dimension (mm.)			
			W	H	H1	H2
FLT-050	500 mm Laminated Sand Filter	1.5”	500	630	210	370
FLT-062	620 mm Laminated Sand Filter	1.5”	620	800	275	460
FLT-076	760 mm Laminated Sand Filter	2”	760	920	320	490
FLT-082	820 mm Laminated Sand Filter	2”	820	1030	360	665
FLT-092	920 mm Laminated Sand Filter	2”	920	1150	410	630

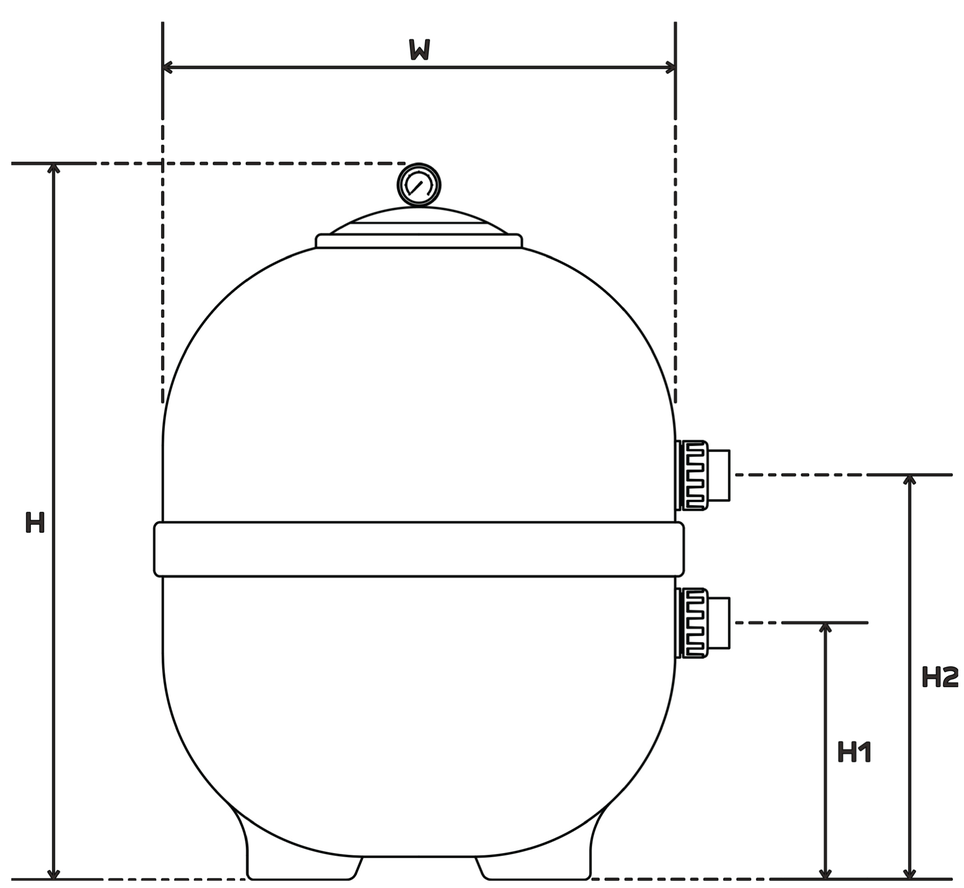

Laminated Sand Filter Buying Guide

รุ่น	วาล์ว	แรงดันสูงสุด	อัตราการไหล	พื้นที่การกรอง	ปริมาณทราย
FLT-050	1.5”	2 bar	10.00 m^3/h	2.10 ft^2.	60 กก.
FLT-062	1.5”	2 bar	15.00 m^3/h	3.25 ft^2.	90 กก.
FLT-076	2”	2 bar	22.00 m^3/h	4.84 ft^2.	180 กก.
FLT-082	2”	2 bar	26.00 m^3/h	5.59 ft^2.	200 กก.
FLT-092	2”	2 bar	33.00 m^3/h	7.10 ft^2.	330 กก.

J5 EXPORT IMPORT CO.,LTD.