HAYWARD®

DEP500

Pleated Element D.E. Filter

J5 EXPORT IMPORT CO.,LTD.
TEL : 02-277-1345

DEP500

ด้วยเทคโนโลยี ที่มีความพัฒนาอย่างต่อเนื่อง ทำให้ได้เครื่องกรองประสิทธิภาพสูง DEP500 DE Filter นวัตกรรมใหม่จาก HAYWARD ที่เป็นการผสมผสานรวมเข้าด้วยกันระหว่าง เครื่องกรอง DE Filter และเครื่องกรอง Cartridge Filter ช่วยให้การกรองน้ำของระบบหมุนเวียนที่เหนือชั้นมากยิ่งขึ้น เพื่อน้ำที่ใสสะอาดด้วยประสิทธิภาพในการใช้งานร่วมกับผงกรอง DE ที่ทำให้สามารถกรองอนุภาคสิ่งสกปรกได้ละเอียดมาก และยังออกแบบตัวกรองให้เป็นลักษณะแบบจีบเพื่อช่วยให้การกรองได้คุณภาพสูงขึ้น อีกทั้งยังเพิ่มความสะดวกสบายในการดูแลรักษา รวมถึงสามารถถอดทำความสะอาดได้ง่ายกว่าเดิมอีกด้วย สำหรับ DEP500 ยังมาพร้อมกับ SelectaFlo Valve วาล์วควบคุมแบบพิเศษ ที่ได้รับการออกแบบมาเพื่อช่วยลดปัญหา Head Loss ที่สามารถเกิดขึ้นได้ในระหว่างการทำงานอีกด้วย อีกทั้งยังช่วยให้คุณสามารถประหยัดค่าใช้จ่ายและลดการใช้น้ำได้มากขึ้นไปอีกขั้น

APPLICATIONS

- สระว่ายน้ำทุกประเภท และทุกขนาด
- สระว่ายน้ำที่มีระบบสปา
- สระว่ายน้ำบ้านพักอาศัย หรือเชิงพาณิชย์

FEATURES

- ถังกรองผลิตจากพอลิเมอร์เสริมใยแก้วที่มีความทนทานสูง สามารถทนทานต่อทุกสภาพอากาศ
- เข็มขัดรัดถังกรองที่ออกแบบมาเพื่อให้สามารถหมุน มัลติพอร์ตวาล์วได้ 360°
- เข็มขัดรัดถังกรองที่ได้รับการออกแบบมาให้มีความแข็งแรงทนทานต่อการงัดแงะ และช่วยให้ส่วนบนและส่วนล่างของถังกรองสามารถประกบกันได้อย่างแน่นหนา
- มีวาล์วระบายอากาศแบบบังคับด้วยมือ ที่สามารถระบายอากาศภายในถังกรองออกได้อย่างรวดเร็ว
- เครื่องกรองสามารถแยกส่วนได้ทั้งด้านบน และด้านล่าง เพื่อให้ง่ายต่อการถอดตัวกรองด้านในในการทำความสะอาด
- ตัวกรองภายในจำนวน 4 ชิ้น ที่ให้พื้นที่การกรองที่มีขนาดใหญ่ เพื่อช่วยขยายเวลาในการกรองน้ำในระบบได้มากขึ้น
- สามารถถอดตัวกรองเพื่อทำความสะอาดได้ง่ายขึ้น
- มีอัตราการไหลเทียบเท่า กับเครื่องกรอง D.E. Filter และตัวกรองสามารถถอดเปลี่ยนง่ายเหมือนเครื่องกรอง Cartridges Filter
- ท่อต่อทางน้ำเข้าถังกรองสามารถกระจายการไหลของน้ำให้ผ่านตัวกรองที่เป็นจีบ รวมถึงผงกรอง D.E ได้อย่างทั่วถึง และกระจายน้ำได้อย่างสม่ำเสมอ
- มีประสิทธิภาพการทำงานที่สูง ปราศจากการกัดกร่อน
- ได้การรับรองมาตรฐานจาก NSF International

DEP 500 Series Pleated Element D.E. Filter Buying Guide

รุ่น	วาล์ว	พื้นที่การกรอง	อัตราการไหล [เชิงพาณิชย์]	รอบการทำงาน (ในหน่วยแกลลอน)		ปริมาณผงกรอง DE
				8 ชั่วโมง	10 ชั่วโมง	
DEP60 *	2”	60 ft^2.	27.00 m^3/h	57,600	72,000	2.72 กก.
DEP80 *	2”	80 ft^2.	34.00 m^3/h	72,000	90,000	3.63 กก.
DEP100 *	2”	100 ft^2.	34.00 m^3/h	72,000	90,000	4.54 กก.

หมายเหตุ: * ใช้ร่วมกับมัลติพอร์ตวาล์ว SP0425

ข้อมูลด้านประสิทธิภาพวาล์วบังคับทิศทาง

รุ่น	Filter กรอง	Backwash ล้างย้อน	Waste ถ่ายน้ำทิ้ง	Recirculate หมุนเวียนน้ำ	Rinse ล้างทราย	Closed ปิด
SP0425	/	/	/	/	-	-

DIMENSIONS

รุ่น	Description	ขนาดท่อ	Dimension (mm.)	
			W	H
FT-HA-DEP60	60 SQ FT. DEP500 DE Filter	2”	610	880
FT-HA-DEP80	80 SQ FT. DEP500 DE Filter	2”	610	1030
FT-HA-DEP100	100 SQ FT. DEP500 DE Filter	2	610	1180

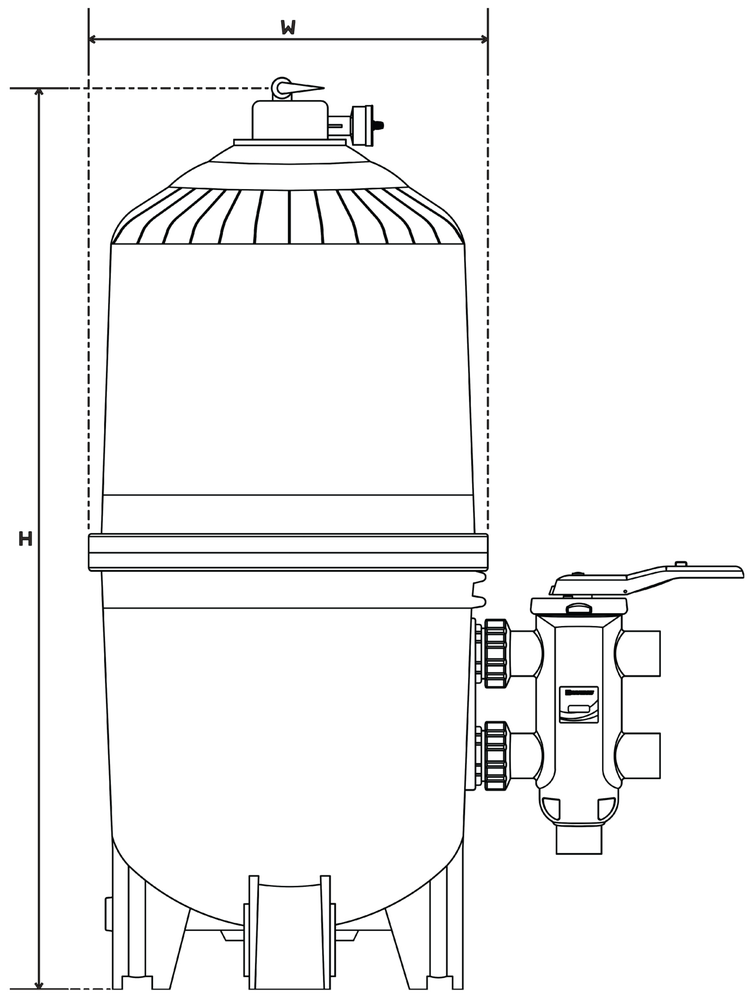

J5 EXPORT IMPORT CO.,LTD.