ERA®
公元

J5 EXPORT IMPORT CO.,LTD.
TEL : 02-277-1345

U-PVC BUTTERFLY VALVE

Butterfly Valve

U-PVC Butterfly Valve

อุปกรณ์สำหรับเปิด-ปิดควบคุมการไหลของน้ำในระบบสระว่ายน้ำ Butterfly Valve หรือ วาล์วปีกผีเสื้อ จากแบรนด์ ERA โดยจะทำหน้าที่เป็นเหมือนประตูกั้นน้ำ ที่ใช้การบังคับผ่านก้านเพลาที่เชื่อมต่อกับกับหัวขับภายในตัววาล์ว เพื่อควบคุมการเปิดปิดของลิ้นวาล์ว วาล์วปีกผีเสื้อนั้น เหมาะกับการใช้งานในระบบสระว่ายน้ำขนาดใหญ่ หรืองานอุตสาหกรรมต่าง ๆ ระบบสุขาภิบาล รวมถึงระบบน้ำดีน้ำเสียได้อีกด้วย ด้วยตัววาล์วและ Flange ผลิตจากวัสดุ U-PVC จึงทำให้มีความแข็งแรงทั้งยังยืดหยุ่นได้ดีสามารถทนสภาพแวดล้อมและเคมี O-Ring เป็นเกรด EPDM ที่มีความยืดหยุ่นมากในระดับอุณหภูมิที่ต่ำ และยังทนทานต่อสารเคมีได้ดี

APPLICATIONS

- ใช้ร่วมกับระบบท่อ และอุปกรณ์ระบบสระว่ายน้ำ

FEATURES

- ทนแรงดันได้สูงสุดถึง 200 PSI
- ตัวบอดี้ และก้านเพลาทำจาก U-PVC คุณภาพสูง
- การออกแบบที่ป้องกันการรั่วด้วยแผ่นชาร์ปซีล EPDM และโอริง ที่ทนต่อสภาพสุญญากาศ
- ซีลและโอริง ผลิตจากวัสดุ EPDM
- ก้านวาล์วผลิตจากวัสดุ ABS ที่มีความแข็งแรง ทนทาน

U-PVC Ball Valve Buying Guide

รุ่น	รายละเอียด	ขนาด D (นิ้ว)	ขนาด D (มิลลิเมตร)	ขนาด DN (มิลลิเมตร)
BTV-ER-3.0	Butterfly Valve with Flange	3”	139.5	140
BTV-ER-4.0	Butterfly Valve with Flange	4”	152.4	150
BTV-ER-6.0	Butterfly Valve with Flange	6”	241.5	240
BTV-ER-8.0	Butterfly Valve with Flange	8”	398.5	295

DIMENSIONS

รุ่น	Description	ขนาดท่อ	Dimension (mm.)			
			A	B	C	D
BTV-ER-3.0	U-PVC Butterfly Valve with Flange	3”	275	174	227	182
BTV-ER-4.0	U-PVC Butterfly Valve with Flange	4”	352	223	291	232
BTV-ER-6.0	U-PVC Butterfly Valve with Flange	6”	511	324	422	338
BTV-ER-8.0	U-PVC Butterfly Valve with Flange	8”	666	422	550	440

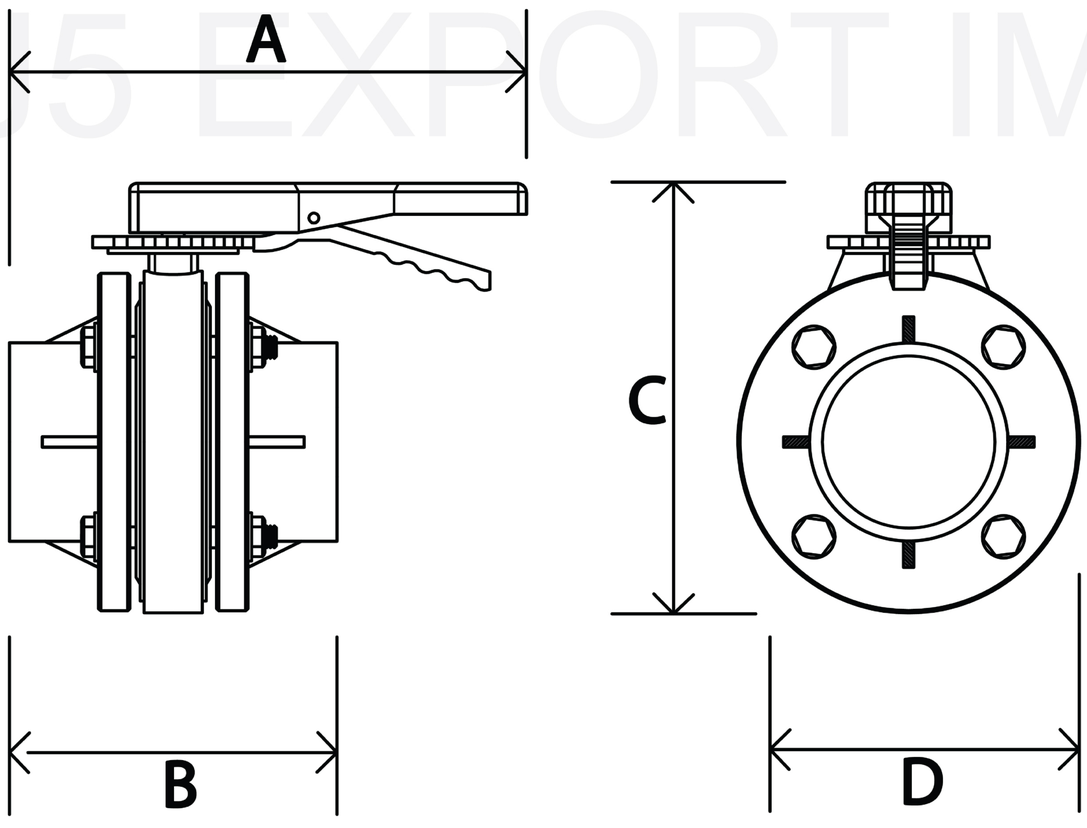

J5 EXPORT IMPORT CO.,LTD.